概 述

W系列绞车由带单向或双向平衡阀及控制液压制动器用高压梭阀组成的各种阀块、液压马达、多片式液压制动器、行星减速器、卷筒、和机架等部件组成。用户只需配备泵站和换向阀即可，由于绞车自带阀组，不但简化了液压系统，而 且提高了传动装置的可靠性。成功解决了一般液压绞车存在的二次下滑和空勾抖动现像。

W型液压绞车在提升和下放工作中运转平稳、噪音低，并且 启动和工作效率高、能耗少，尺寸紧凑、外形美观、经济性好等特点。可广泛适 用于铁道机车和汽车起重机、船油田钻采、煤矿、港口、小型工程机械等各种起 重牵引设备中。

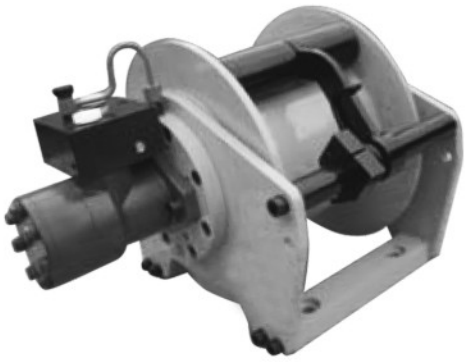

型号说明

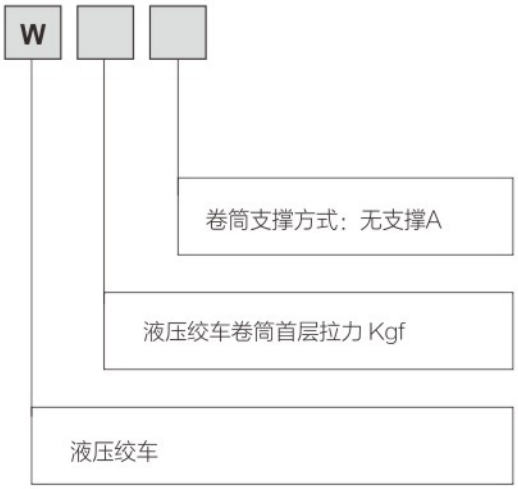

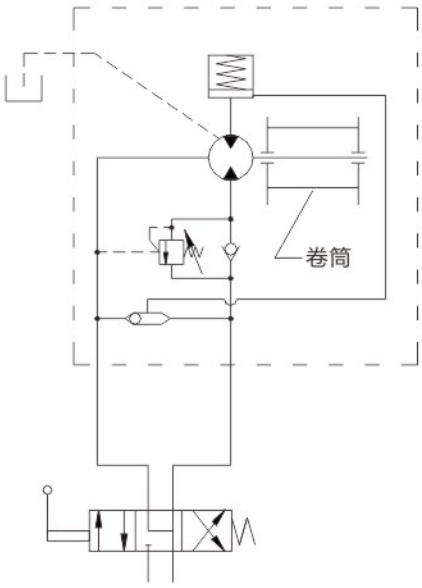

客户订货如有特殊要求，技术咨询，请与技术部联系。
电话: 0574-86768688　18888628868

结构特点

W系列液压绞车由摆线液压马达、行星齿轮减速器，制动器等组成。采用螺纹连接钢结构机架，配置梭阀，平衡阀等安全控制系统，其结构紧凑、占用空间小，它适用于船舶、码头和汽车等各种起重和牵引的设备中。

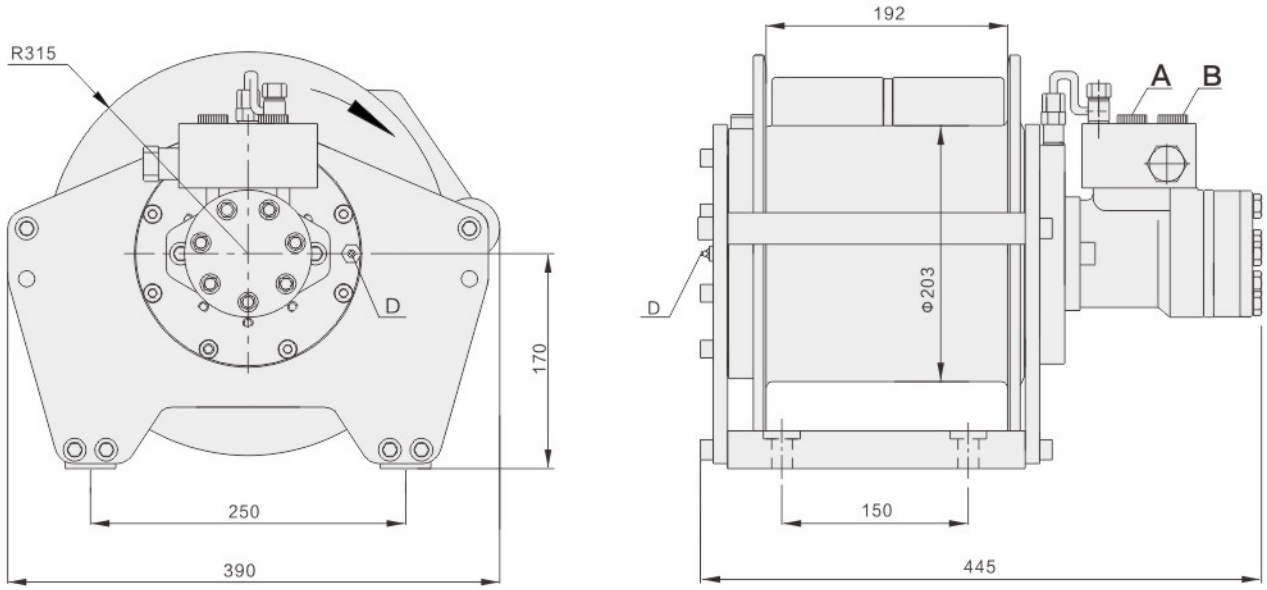

液压绞车1.0吨

钢丝绳层数 Rope layer	n	1	2	3	4
拉力 Line pull	Kgf	1100	1000	950	900
绳速 (流量 45L/min) Rope speed with 45L/min	m/min	37	39	41	43
容绳量 Rope capacity grooved drum	m	15	32	49	68

提升压力 Hoisting pressure	16 Mpa
最大泵流量 Max pump delivery	50 L/min
马达排量 Motor displacement	160 cc/r
传动比 Gear ratio	1:5.8

A油口为提升油口	M18×1.5	控制油口P	M10×1	建议钢丝绳直径	8mm
B油口为下降油口	M18×1.5	润滑油口D	M10×1	重量	74kg

注意事项:

卷筒顺时针方向旋转为提升（可按用户有要求）。为了安全起见，卷筒上至少保持缠有4圈钢丝绳。
绞车制动为多片盘式制动器，静态制动扭矩580N.m, 最大回油背压应小于5bar。
绞车采用行星齿轮减速器，运转平稳，结构紧凑合理，内部润滑用油脂润滑。
请使用8.8级以上的螺栓（M12以上）固定绞车。（提醒：目前设备不能用来载人）。

结构特点

W系列液压绞车由摆线液压马达、行星齿轮减速器，制动器等组成。采用螺纹连接钢结构机架，配置梭阀，平衡阀等安全控制系统，其结构紧凑、占用空间小，它适用于船舶、码头和汽车等各种起重和牵引的设备中。

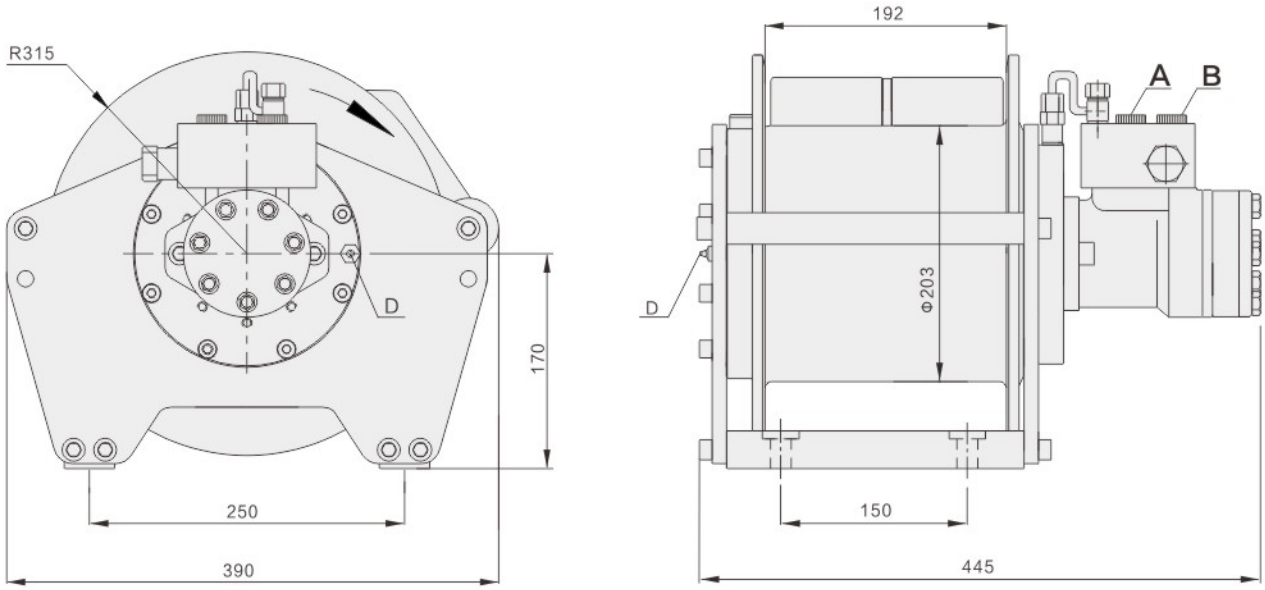

液压绞车1.5吨

钢丝绳层数 Rope layer	n	1	2	3	4
拉力 Line pull	Kgf	1500	1370	1260	1170
绳速 (流量 45L/min) Rope speed with 45L/min	m/min	30	34	37	41
容绳量 Rope capacity grooved drum	m	12	26	40	55

提升压力 Hoisting pressure	16 Mpa
最大泵流量 Max pump delivery	50 L/min
马达排量 Motor displacement	200 cc/r
传动比 Gear ratio	1:5.8

A油口为提升油口	M18×1.5	控制油口P	M10×1	建议钢丝绳直径	10mm
B油口为下降油口	M18×1.5	润滑油口D	M10×1	重量	74kg

注意事项:

卷筒顺时针方向旋转为提升（可按用户有要求）。为了安全起见，卷筒上至少保持缠有4圈钢丝绳。
绞车制动为多片盘式制动器，静态制动扭矩580N.m, 最大回油背压应小于5bar。
绞车采用行星齿轮减速器，运转平稳，结构紧凑合理，内部润滑用油脂润滑。
请使用8.8级以上的螺栓（M12以上）固定绞车。（提醒：目前设备不能用来载人）。

客户订货如有特殊要求，技术咨询，请与技术部联系。
电话: 0574-86768688　18888628868

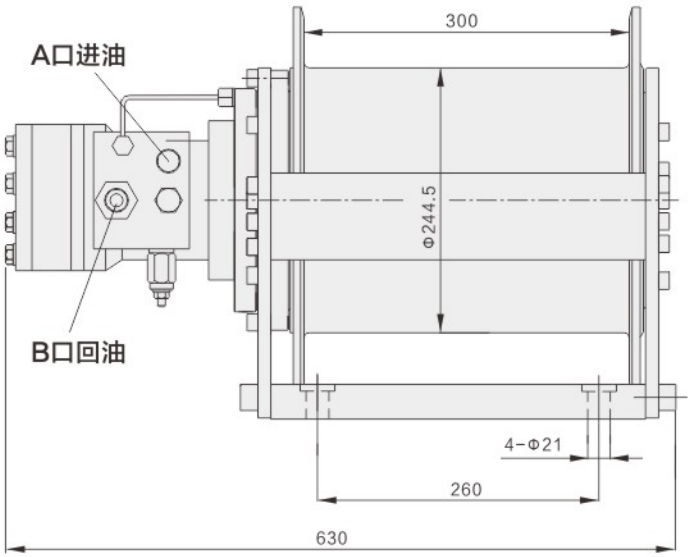

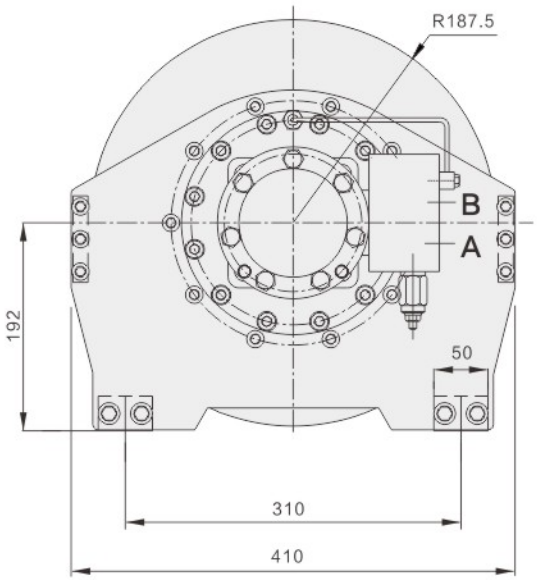

液压绞车2.0吨

钢丝绳层数 Rope layer	n	1	2	3	4
拉力 Line pull	Kgf	2000	1910	1800	1710
绳速 (流量 45L/min) Rope speed with 45L/min	m/min	41	45	49	53
容绳量 Rope capacity grooved drum	m	20	42	66	83

提升压力 Hoisting pressure	16 Mpa
最大泵流量 Max pump delivery	150 L/min
马达排量 Motor displacement	395 cc/r
传动比 Gear ratio	1:4.5

A油口为提升油口	M22×1.5	控制油口P	M10×1	建议钢丝绳直径	12mm
B油口为下降油口	M22×1.5	润滑油口D	M10×1	重量	164kg

注意事项:

提醒：目前设备不能用来载人。
卷筒顺时针方向旋转为提升（如用户有要求，可改为逆时针）。
绞车制动为多片盘式制动器，静态制动扭矩970N.m。
绞车采用行星齿轮减速器，运转平稳，结构紧凑合理。
内部润滑用油脂润滑。
最大回油背压5bar。
为了安全起见，卷筒上至少保持缠有4圈钢丝绳。
请使用8.8以上的螺栓（M16以上）固定绞车。
技术更改，恕不另行通知。

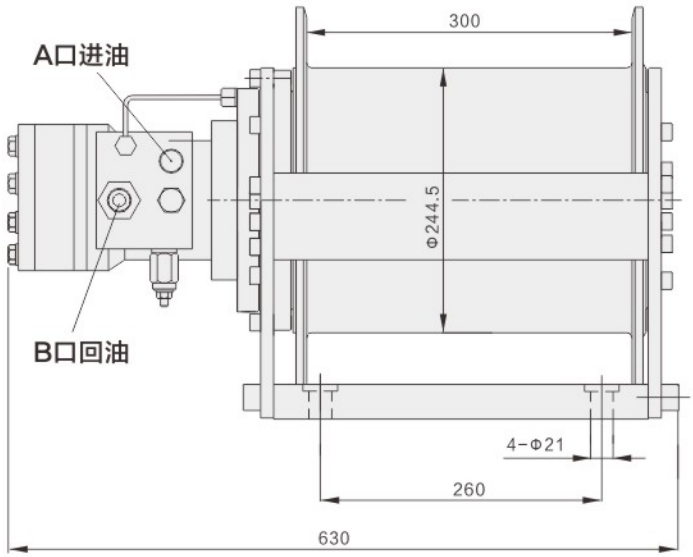

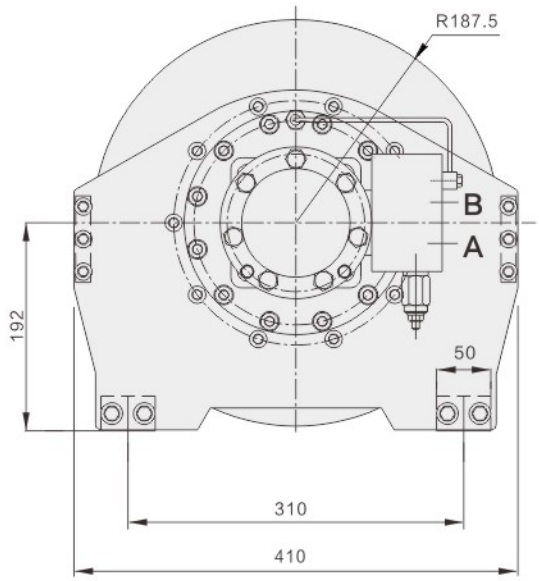

液压绞车2.5吨

钢丝绳层数 Rope layer	n	1	2	3	4
拉力 Line pull	Kgf	2700	2555	2432	2332
绳速 (流量 45L/min) Rope speed with 45L/min	m/min	21	25	29	33
容绳量 Rope capacity grooved drum	m	20	42	66	83

提升压力 Hoisting pressure	16 Mpa
最大泵流量 Max pump delivery	150 L/min
马达排量 Motor displacement	390 cc/r
传动比 Gear ratio	1:6

A油口为提升油口	M22×1.5	控制油口P	M10×1	建议钢丝绳直径	12mm
B油口为下降油口	M22×1.5	润滑油口D	M10×1	重量	164kg

注意事项:

提醒：目前设备不能用来载人。
卷筒顺时针方向旋转为提升（如用户有要求，可改为逆时针）。
绞车制动为多片盘式制动器，静态制动扭矩970N.m。
绞车采用行星齿轮减速器，运转平稳，结构紧凑合理。
内部润滑用油脂润滑。
最大回油背压5bar。
为了安全起见，卷筒上至少保持缠有4圈钢丝绳。
请使用8.8以上的螺栓（M16以上）固定绞车。
技术更改，恕不另行通知。

客户订货如有特殊要求，技术咨询，请与技术部联系。
电话: 0574-86768688　18888628868

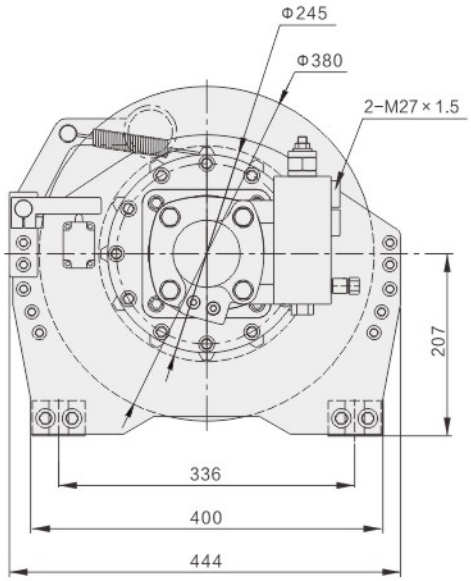

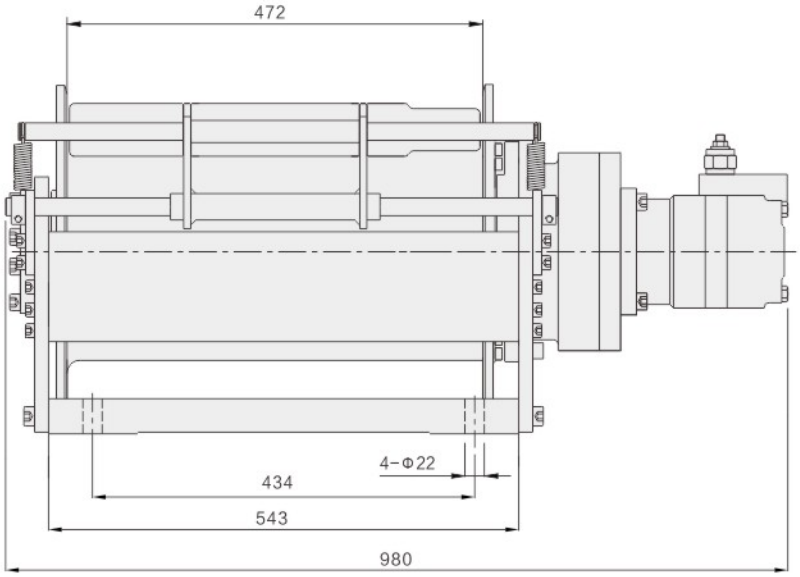

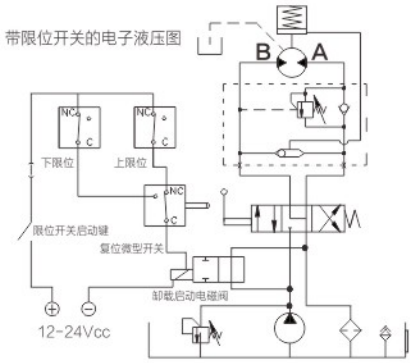

液压绞车3.5吨

单绳最大拉力	KW	35
最大绳速	m/min	20
最大泵流量	L/min	120
制动力矩	N.m	1450
传动比		6
液压马达		BM6-490摆线马达
重 量	kg	210

注意事项

1、卷筒按压绳器方向安装，为了安全起见，卷筒上至少保持缠有4圈钢丝绳。
2、绞车制动为多片盘式制动器，为保证可靠的制动，最大回油背压应小于5bar。
3、绞车采用行星齿轮减速器，齿轮油润滑，每6个月更换润滑油。
4、请使用8.8级以上的螺栓（M18以上）固定绞车。

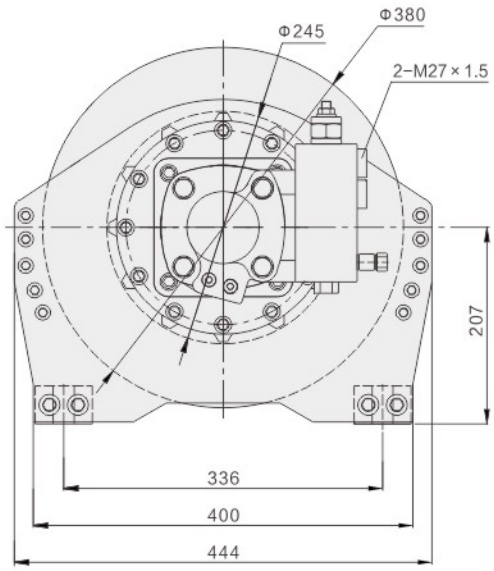

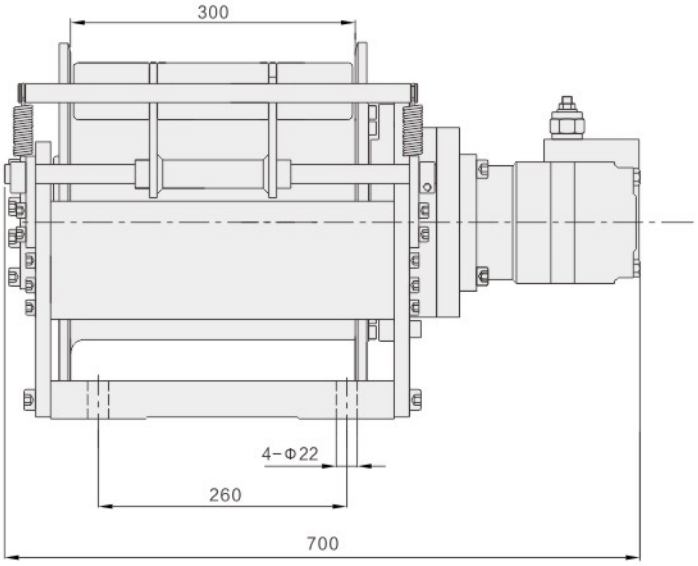

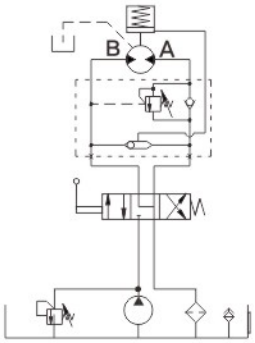

液压绞车3.5吨

单绳最大拉力	KW	30
最大绳速	m/min	26
最大泵流量	L/min	120
制动力矩	N.m	1450
传动比		6
液压马达		BM6-390摆线马达
重 量	kg	210

注意事项

1、卷筒按压绳器方向安装，为了安全起见，卷筒上至少保持缠有4圈钢丝绳。
2、绞车制动为多片盘式制动器，为保证可靠的制动，最大回油背压应小于5bar。
3、绞车采用行星齿轮减速器，齿轮油润滑，每6个月更换润滑油。
4、请使用8.8级以上的螺栓（M18以上）固定绞车。

客户订货如有特殊要求，技术咨询，请与技术部联系。
电话: 0574-86768688　18888628868